Jaroslav Řezáč Milan Hurt
SANITÁRNÍ ČERPADLA SFA SANIBROY® a SETMA®
Autorizovaný servis, instalace a prodej sanitárních čerpadel a sprchových kabin SFA SANIBROY® a SETMA®
web: http://www.sfa-sanibroy.cz e-mail: SFASANIBROY@chello.cz tel.: 601 21 86 77
Adresa servisní dílny: Katusická 683, Praha 9 – Kbely

28.8.2009

WATERSAN 10

Jaroslav Řezáč Milan Hurt
SANITÁRNÍ ČERPADLA SFA SANIBROY® a SETMA®
Autorizovaný servis, instalace a prodej sanitárních čerpadel a sprchových kabin SFA SANIBROY® a SETMA®
web: http://www.sfa-sanibroy.cz e-mail: SFASANIBROY@chello.cz tel.: 601 21 86 77
Adresa servisní dílny: Katusická 683, Praha 9 – Kbely

Návod pro instalaci a používání sanitárního čerpadla

WATERSAN®10

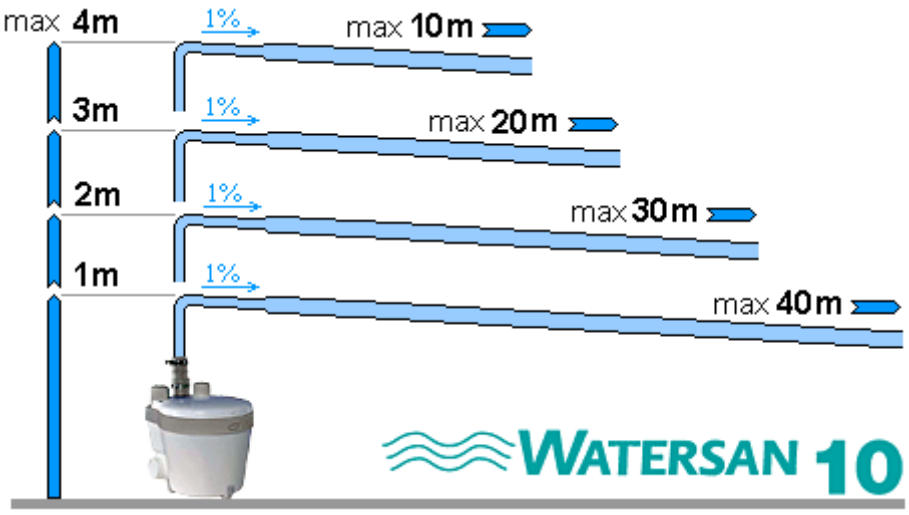
max 4m
1%
max 10m
3m
1%
max 20m
2m
1%
max 30m
1m
1%
max 40m
WATERSAN 10

260 mm
315 mm
230 mm

Obr. 3

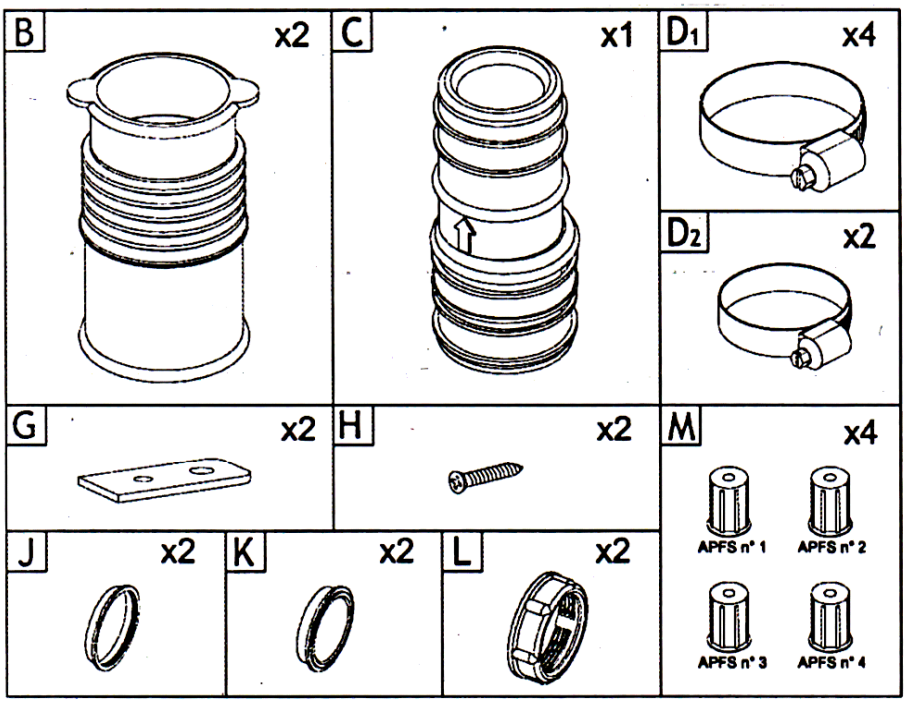
B x2
C x1
D1 x4
D2 x2
G x2
H x2
M x4
APFS n° 1
APFS n° 2
APFS n° 3
APFS n° 4
J x2
K x2
L x2

Obr. 4

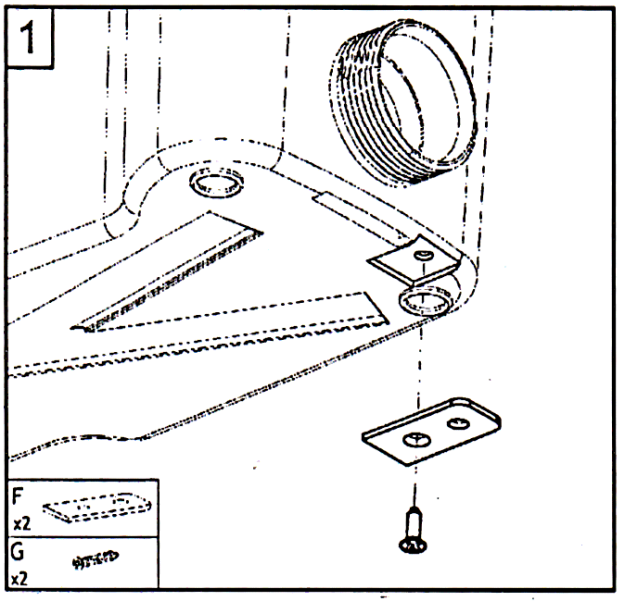
1
F x2
G x2

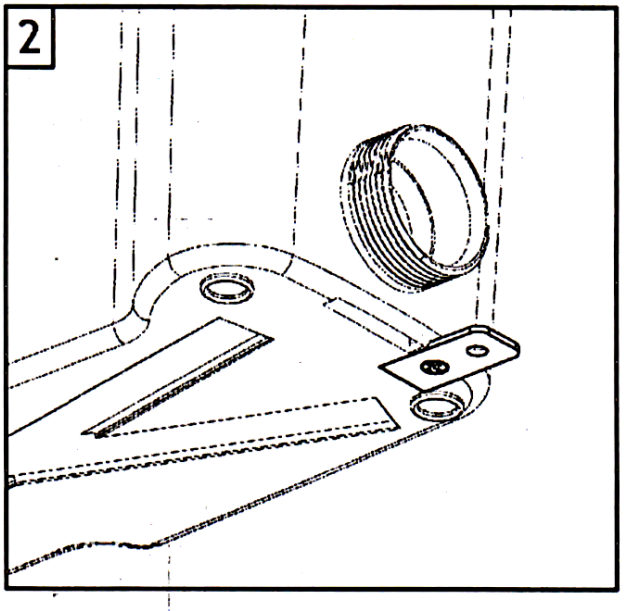
2

Obr. 6

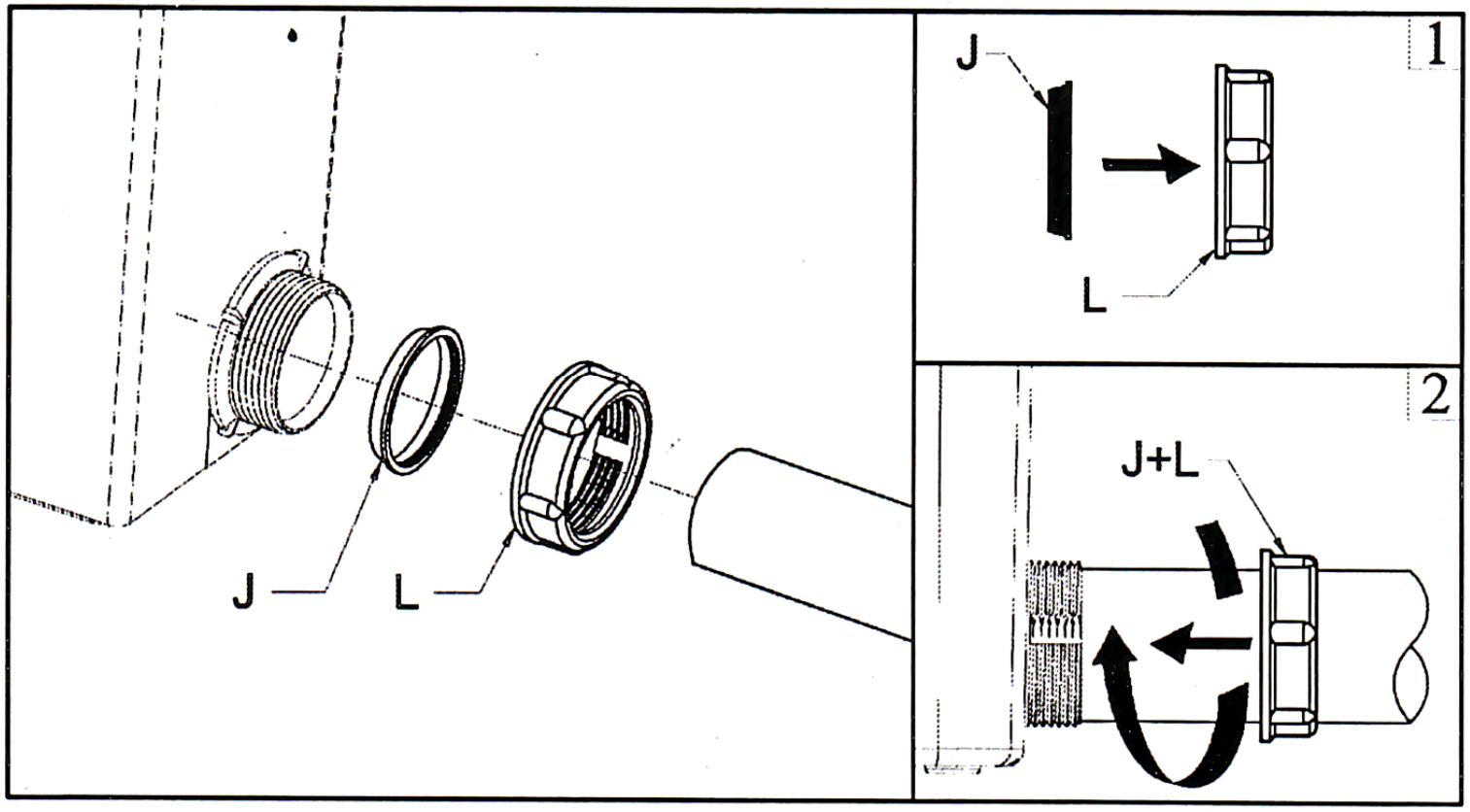

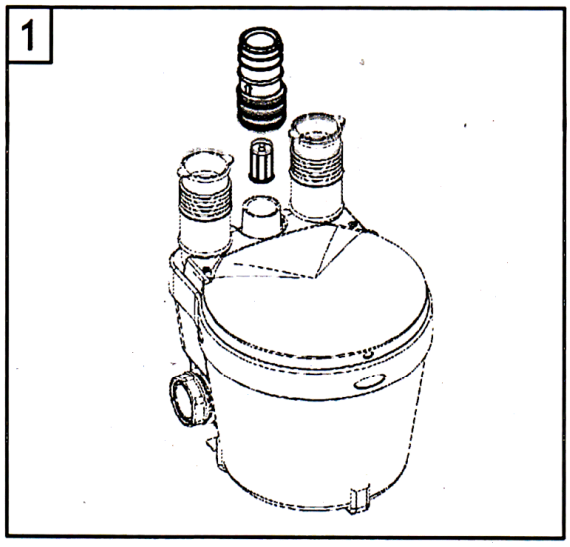

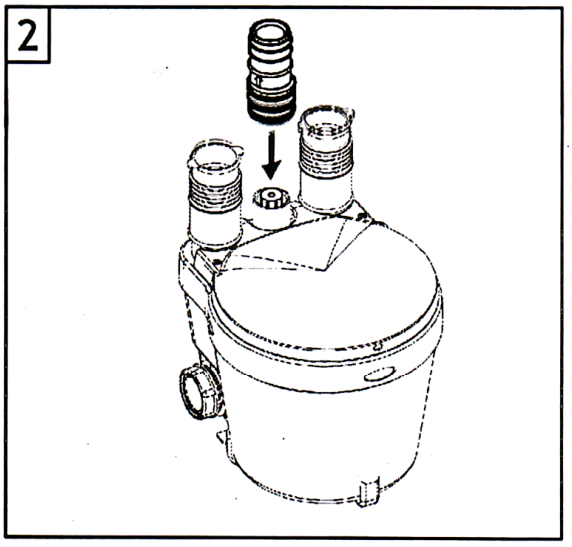

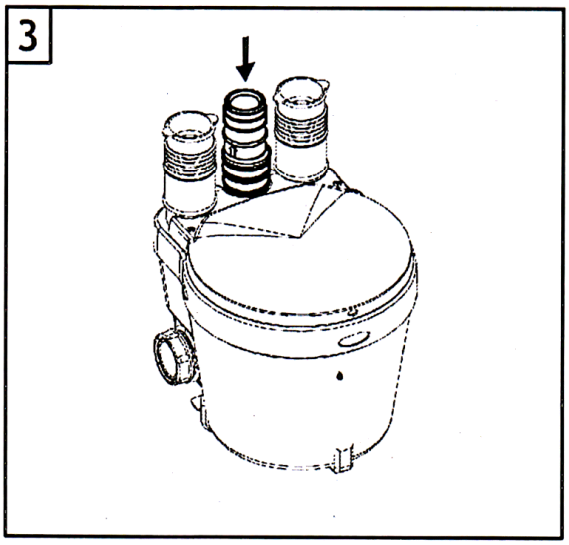

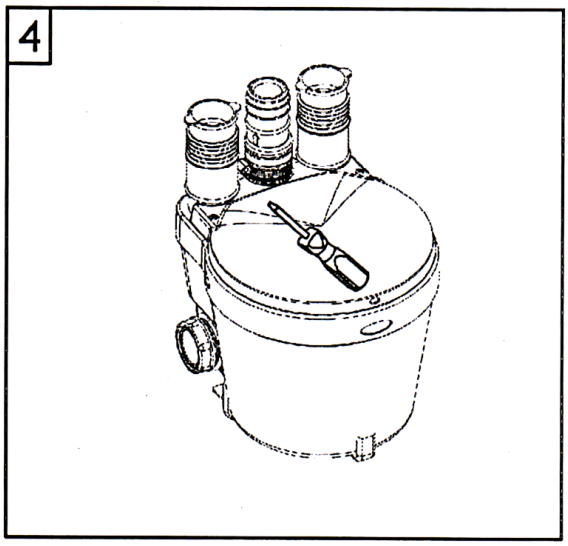

Obr. 7

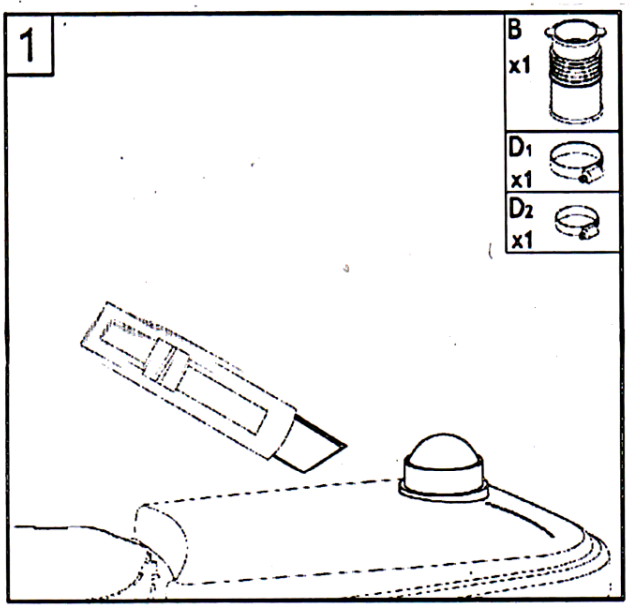

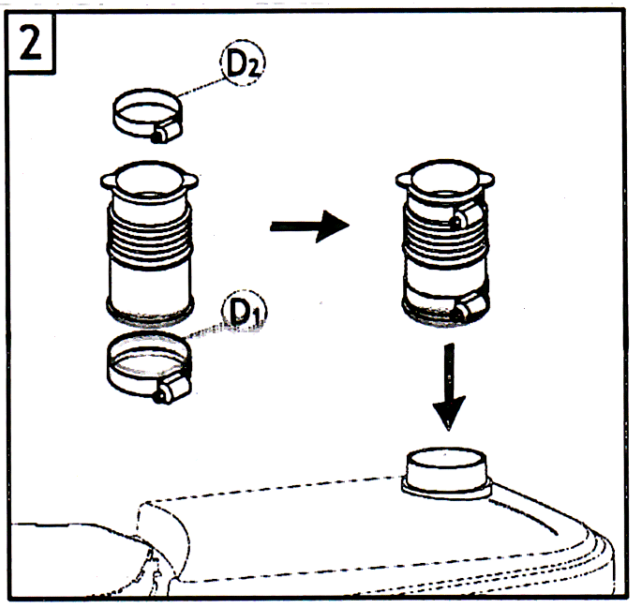

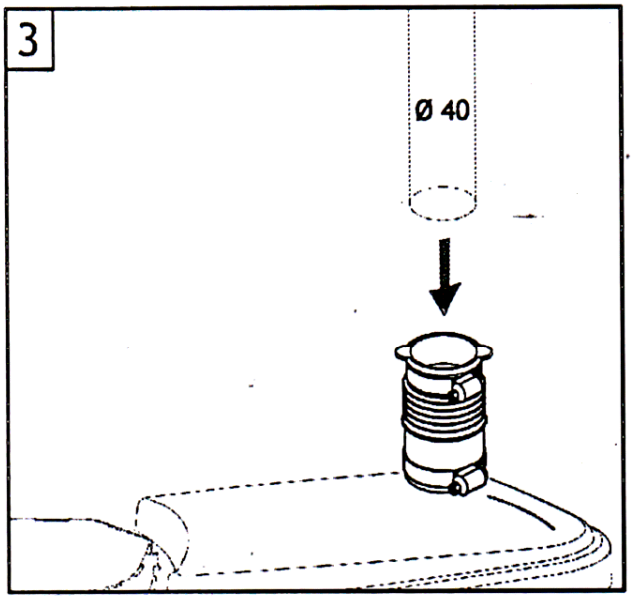

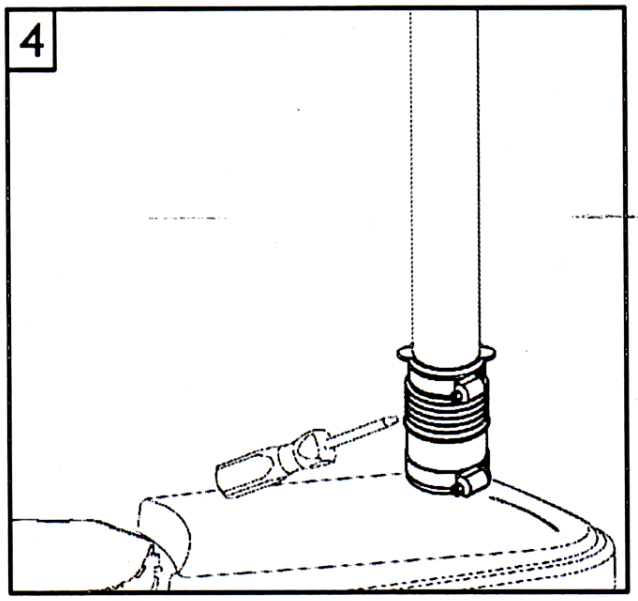

Obr. 8

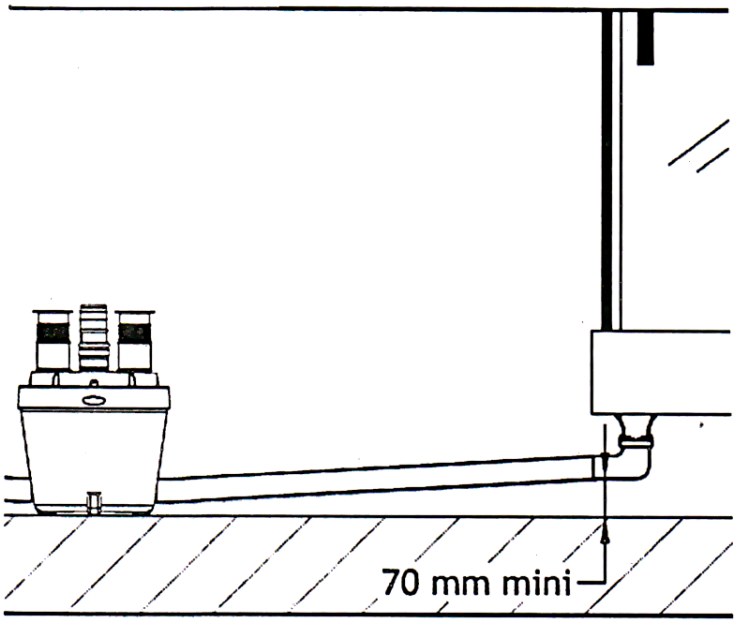

Obr. 9

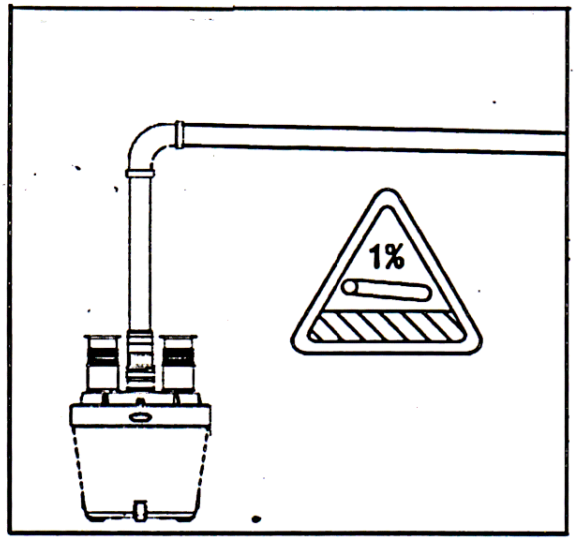

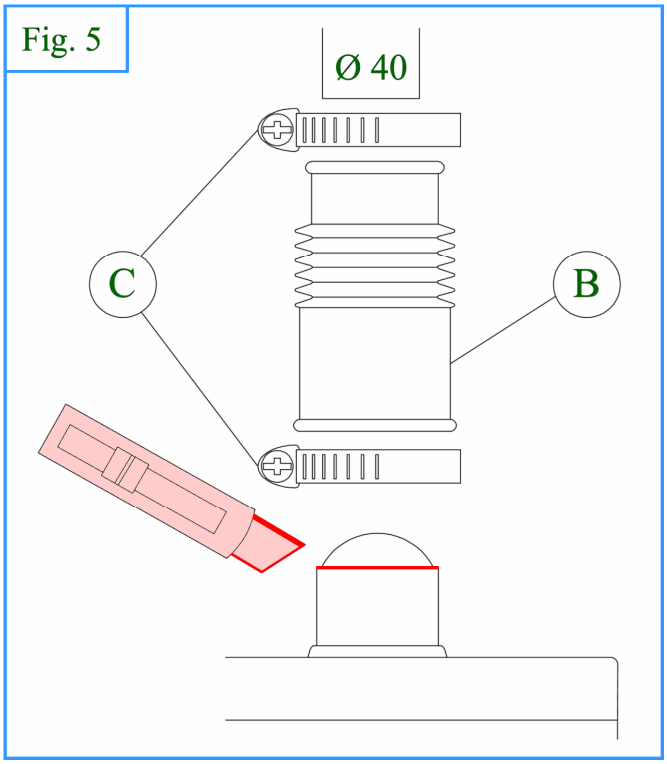

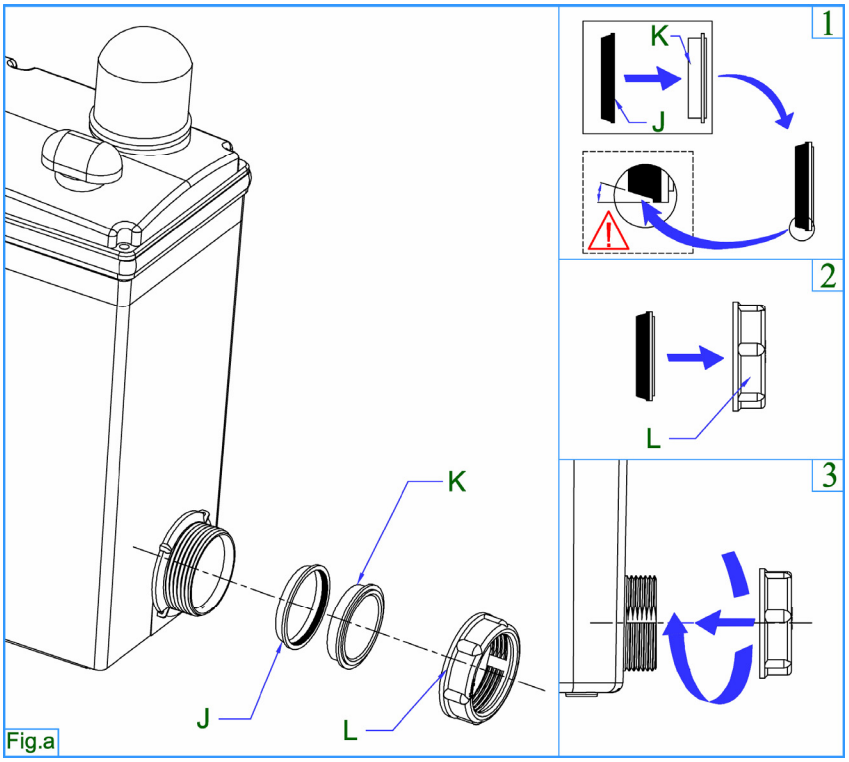

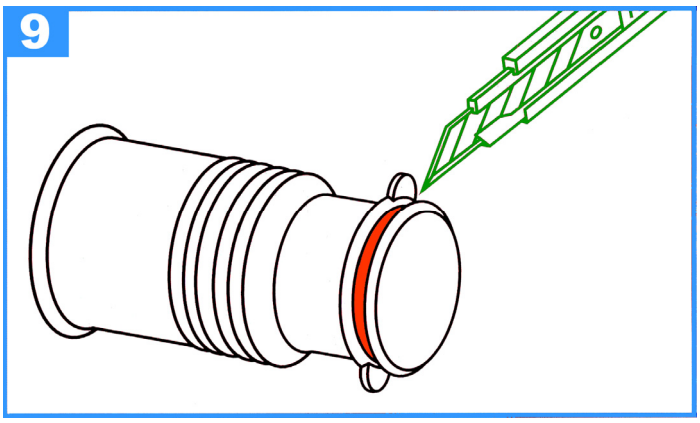

Definice oblouku

Oblouk:
Poloměr vnitřní strany oblouku je větší, než jeho průměr - při dodržení světlosti v celé délce oblouku.

Koleno:
Poloměr vnitřní strany kolena je roven nebo menší, než jeho průměr.

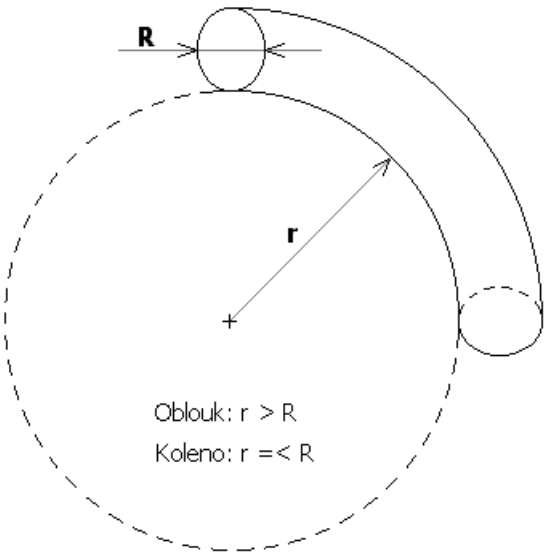

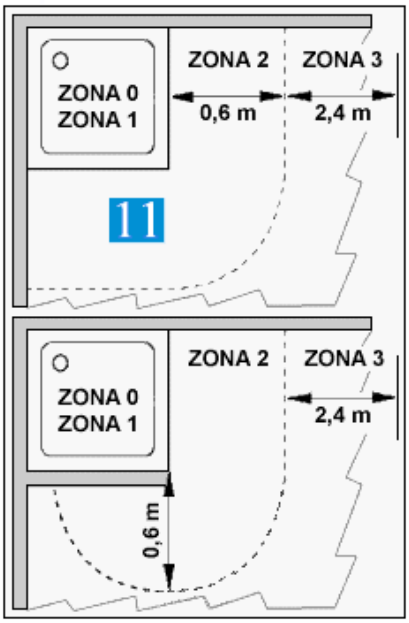

Pro instalaci sanitárních čerpadel **SETMA®** jsou výrobcem předepsaná speciální pravidla, která se liší od klasických instalací běžných čerpadel a zařizovacích předmětů, proto důrazně doporučujeme instalovat sanitární čerpadlo bezpodmínečně podle návodu a nejlépe ji svěřit autorizované firmě

autorizovaný servis, instalace a prodej sanitárních čerpadel **SFA SANIBROY® a SETMA®**

Jaroslav Řezáč Milan Hurt tel.: 601 21 86 77

,která se specializuje na problematiku sanitárních čerpadel **SFA SANIBROY®** již od roku 1992 doby uvedení sanitárních čerpadel **SFA SANIBROY®** na náš trh.

POPIS A FUNKCE

WATERSAN®10 je vysoce výkonné sanitární kalové čerpadlo určené pro odčerpávání odpadní vod z umyvadla a sprchy. Může být instalován kdekoli v bytě či domě, v prostorách odpovídajících provozu v domácnostech, pro prostory s větším provozním zatížením použijte sanitární čerpadlo **SANISPEED®**, nebo **SANICOM®**. Výroba tohoto sanitárního čerpadla podléhá stálé a přísné kontrole kvality s certifikátem ISO. **WATERSAN®10** poskytuje vysoký výkon, bezpečnost a spolehlivost za předpokladu dodržených následujících pokynů. Čerpadlo je určeno k instalaci na vodorovnou podlahu, instalace do jímek, nebo prohlubní není možná. **Splachujte jen vodu z umývání o maximální teplotě 40°C. Používání sanitárního čerpadla pro jakýkoliv jiný druh odpadu není dovoleno. Nepoužívejte agresivní chemikálie a kyseliny.** Sanitární čerpadlo **nelze používat jako domovní výlevku nebo odpadkový koš.** V opačném případě hrozí vážné poškození sanitárního čerpadla

WATERSAN®10 má k využití čtyři vstupy pro připojení zařizovacích předmětů o průměru 40 mm a jeden výstup pro připojení odpadního tlakového potrubí o vnějším průměru 32 mm.

PRINCIP A FUNKCE

Čerpací mechanizmus je umístěn vodorovně v dvojité nádrži. Zahájení a ukončení čerpacího a rozmělňovacího procesu závisí na hladině vody v nádrži čerpadla.
Při zvýšení hladiny odpadní vody v čerpadle dochází k automatickému spuštění čerpadla, při snížení hladiny po odčerpání dojde k automatickému vypnutí chodu čerpadla.
Čerpadlo je výhradně určeno k provozu v domácnostech. Pro provoz v jiných (např. komerčních) podmínkách není certifikováno.

Mimořádně důležité jsou pokyny označené následujícími značkami:

- pokyn, jehož nerespektování může vést k poranění

- upozornění na možné nebezpečí spojené s el.proudem

!POZOR! - pokyn, jehož nerespektování může způsobit poruchu funkce zařízení

TECHNICKÁ DATA

Technická data	WATERSAN®4
Použití požadované výrobcem	***sprcha, umyvadlo***
Čerpací výška	max.4 m
Čerpací vzdálenost	max.40 m
Příkon	350 W
Napětí	230 V
El.krytí	IP 44
Hmotnost	x kg
El.klasifikace	I
Hladina hluku	x db(A)
Maximální teplota odpadní vody	40°C

!POZOR! - návod dodržte co nejpřesněji.

Záruka na přístroj pozbývá platnost při nedodržení pokynů k instalaci a používání obsažených v tomto návodu.

!POZOR! - zařízení **WATERSAN®10** je určeno pouze pro připojení zařizovacích předmětů. Čerpadlo není určeno k instalaci do jímek, prohlubní, nádrží.
Čerpadlo musí být přístupné pro pravidelné kontroly a pro případnou opravu.

DODÁVANÉ PŘÍSLUŠENSTVÍ - viz.Fig. 3

ROZMĚRY - viz.Fig. 315x230x260

KOMBINACE ČERPÁNÍ VÝŠKA/VZDÁLENOST - viz.Fig.

INSTALACE

Odpadní potrubí od čerpadla:

Pro zhotovení odpadního tlakového potrubí doporučujeme použít trubky PVC 32x1,8 mm. Použití jiných materiálů je možné za předpokladu, že tento materiál splňuje následující požadavky:

- na materiál je vydáno platné "Prohlášení o shodě" s určením pro odvod splašků
- jeho vnější průměr je 32 mm a současně vnitřní průměr je alespoň 28 mm
- materiál je pevný (nesmí docházet k průhybům)
- materiál zachovává stejný vnitřní průměr v celé délce odpadního potrubí (nejsou povoleny ani nerovnosti ve spojích jednotlivých částí potrubí způsobené svařováním či jiným způsobem spojování)
- materiál je uvnitř hladkostěnný
- materiál umožňuje řešit ohyby oblouky, nikoli koleny 90 ° (možné je oblouk vytvořit segmentově s využitím kolen 45°)
- materiál je teplotně odolný pro odpadní vodu ze zařizovacích předmětů (nad 45°C není PVC vhodné)
- spoje musí být tlakově odolné vodnímu sloupci dle typu čerpadla (potrubí s gumovými spoji není vhodné)
- spoje nesmí samovolně umožnit rozpojení potrubí
- odpadní potrubí vždy upevněte pomocí objímek, nejdéle ve vzdálenosti 1 metru od sebe

!POZOR! - pro výtlačné odpadní potrubí od čerpadla používejte jen potrubí určené k odvádění odpadních vod, s teplotní odolností pro teplotu odčerpávané odpadní vody, dodržujte technologie spojování potrubí, vodovodní potrubí nelze v žádném případě požívat.

INSTALACE ODPADNÍHO TLAKOVÉHO POTRUBÍ

Čerpaní do výšky nebo do výšky a vzdálenosti:

Potřebujete-li splašky dopravit do výšky a současně do dálky, musíte nejprve překonat převýšení a následně vzdálenost. Svislé potrubí musíte vést co nejblíže čerpadlu kolmo vzhůru, bez úhybu, do potřebné výšky. Pro tuto část odpadního potrubí použijte trubky z vhodného materiálu a správného průměru (viz. Odpadní potrubí od čerpadla). Po dosažení nejvyššího bodu, pomocí oblouku přejděte z vertikálního potrubí na horizontální, které veďte s alespoň 1% spádem do příslušné, hlavní kanalizace o minimálním průměru 70mm.
Po přechodu na horizontální potrubí doporučujeme zvýšit průměr tohoto potrubí na dimenzi 40x1,8 mm (PVC) či jinou srovnatelnou (v případě použití jiného materiálu). Není to nutné, ale doporučené pro lepší odtok splašků. Ať již toto učiníte, nebo ne, po dosažení maximální čerpací vzdálenosti ve vztahu k výšce čerpání (viz.Fig.) musí horizontální potrubí splňovat požadavky normální samospádové kanalizace (dle příslušných norem). Pokud je na horizontálním potrubí nutno provést ohyby, zvyšte jeho spád. Po přechodu na horizontální odpadní potrubí nelze již odpadní potrubí vést znovu vzhůru.

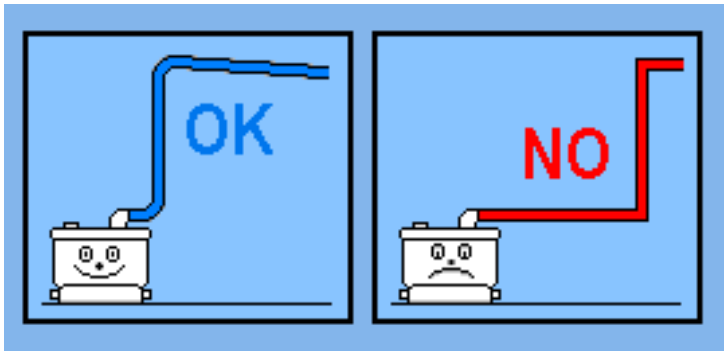

Výtlačné vertikální odpadní potrubí instalujte ihned u čerpadla, maximálně 0,5 metru od středové osy čerpadla, bez úhybu a ostrých kolen.

!POZOR! - veškeré ohyby na odpadním potrubí od čerpadla až po dosažení limitních hodnot čerpání (v případě, že v konkrétní instalaci není limitních hodnot dosaženo, až po zaústění do stávající kanalizace) musí být řešeny oblouky, nikoli koleny 90°. Ohyby používejte co nejméně, ohyby snižují čerpací výkon čerpadla.

Jestliže chcete předejít možnému problému s odsátím zbytkové vody z čerpadla, nebo zvukovému efektu po ukončení čerpacího cyklu, instalujte v nejvyšším bodě výtlačného odpadního potrubí odvětrání odpadní trubky, nebo zvětšete průměr horizontálního potrubí (vhodnější je odvětrání trubkou do venkovního prostoru, než instalace vnitřní odvětrávací hlavice - nezapomeňte na správný průměr odvětrávací trubky).
V případě že odpadní potrubí může být vystaveno teplotám nižším než 0°C, odstraňte tento problém vhodnou izolací potrubí - v některých případech je samotná izolace neúčinná, proto instalujte topný kabel. Pokud je čerpadlo vystaveno působení mrazu, odpojte jej od elektrické sítě a nalijte do čerpadla neagresivní směs proti zamrznutí.

Tip: v nejnižším bodě výtlačného, vertikálního potrubí instalujte výpustný, čistící kus. Tento prvek na potrubí je nutný pro vypouštění odpadní vody z výtlačného potrubí při demontáži čerpadla a případně pro čištění odpadního potrubí.

Čerpání do vzdálenosti (horizontální):

Pro horizontální čerpání platí stejné požadavky jako pro horizontální část potrubí při čerpání do výšky a vzdálenosti.

Napojení odpadního potrubí do kanalizace:

horizontální kanalizace

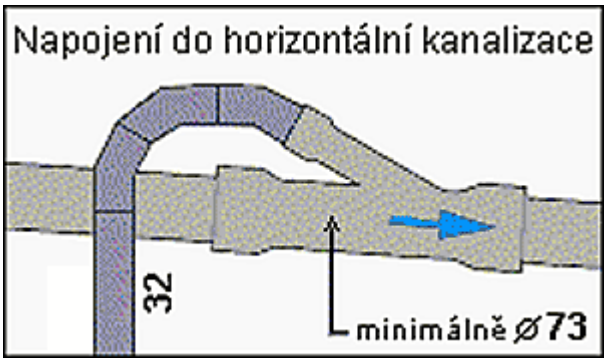

vertikální kanalizace

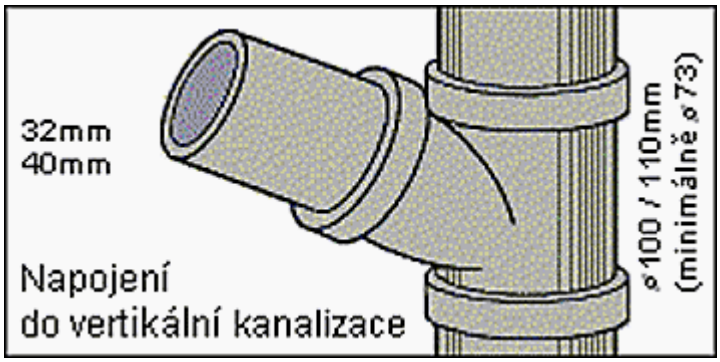

Připojení odpadního tlakového potrubí k přístroji

1) do čerpadla osaďte výstupní hrdlo se zpětným ventilem a zajistěte sponou
2) odpadní potrubí o průměru 32 mm zasuňte do výstupního hrdla a zajistěte sponou

Připojení zařizovacích předmětů

Připojení přívodů odpadní vody od zařizovacích předmětů je možno realizovat pomocí vstupu na víku přístroje, nebo pomocí dvou vstupů na bocích přístroje. Podmínkou spolehlivé funkce čerpadla je minimální vzdálenost dna sifonu vany či sprchové vaničky od podlahy, na níž stojí čerpadlo, 7 cm. Zároveň spád přívodního potrubí musí odpovídat ČN.

Z výroby je **WATERSAN®10** dodáván s otevřenými postraními vstupy. Pokud některý z bočních vstupů nepoužijete, uzavřete je následujícím způsobem:

1) těsnící kroužek J osaďte na záslepku K **(viz.Fig.a)**
2) zkontrolujte zda těsnící kroužek J je správně osazen
3) záslepku s těsnícím kroužkem osaďte do zajišťovací matice L **(viz.Fig.a)**
4) komplet našroubujte na příslušný postraní vstup a pevně matici utáhněte **(viz.Fig.a)**

Připojení zařizovacích předmětů do bočních vstupů (viz.Fig.6)

1) Odšroubujte zajišťovací matici z příslušného vstupu a vyjměte záslepku K
2) Na přívodní odpadní potrubí nasaďte těsnící kroužek J a zajišťovací matici L
3) Potrubí zasuňte do vstupu a zajišťovací matici L pevně dotáhněte

Připojení zařizovacího předmětu do horního vstupu (viz.Fig.7)

Pokud je potřeba využít horní vstup do přístroje, postupujte následovně:

1) Uřízněte víčko horního vstupu. Řez pečlivě začistěte, žádné plastový piliny ani kousky plastu z víka přístroje nesmí v žádném případě vniknout do přístroje, v případě že se tak stane vyhledejte odborný servis.
2) Na horní vstup osaďte manžetu B a zajistěte sponou D1
3) Do manžety B zasuňte přívodní odpadní potrubí a zajistěte sponou D2

Připojení sprchy (obr.8)

Podmínkou spolehlivé funkce čerpadla je minimální vzdálenost dna sifonu vany či sprchové vaničky od podlahy, na níž stojí čerpadlo, 7 cm. Zároveň spád přívodního potrubí musí odpovídat ČN.

Fig.8

Dodržujte minimální 1% spád odpadního potrubí ze zařizovacích předmětů, které budete napojovat na **WATERSAN®10** .
Na nejnižším bodě výtlačného potrubí instalujte výpustný, čistící segment.

Připevnění k podlaze obr.4

proveďte jen při instalaci v obytných přívěsech nebo lodích, nebo v případě že může docházet k samovolnému pohybu sanitárního čerpadla. Pro připevnění k podlaze nejprve pomocí vrutů H připevněte k přístroji prvky G. Po dokončení celkové instalace pak tyto prvky přišroubujte k podlaze.

Úprava přitékající vody

Pokud chcete omezit usazování vodního kamene v sanitárním čerpadle (a tím i omezit nadměrné tvoření sedimentů, které se nabalují na vodní kámen, případně minimalizovat možnost poruchy zaviněné vodním kamenem), upravte vodu přitékající do WC a zařizovacích předmětů vhodným zařízením které odstraňuje vodní kámen z vody.
Toto opatření nenahrazuje pravidelnou kontrolu a čištění čerpadla, jen minimalizuje možné poškození vodním kamenem a nadměrnými sedimenty. Pokud nebude provedena pravidelná kontrola a čištění čerpadla, může poškození vzniknout vlivem nadměrných odpadních sedimentů, které se v malém množství usazují (v závislosti na četnosti používání) běžným používáním čerpadla.

Elektrická instalace (viz.obr. 11)

Připojení na elektrický rozvod smí být provedeno až po ukončení vlastní instalace čerpadla a realizuje se pomocí zásuvky 230V !

Čerpadla nejsou určena k umístění v zónách 1,2 definovaných prostorů v koupelnách a sprchách dle ČN 332000-7-701. To platí pro čerpadlo i pro umístění zásuvky k jeho připojení na elektrický rozvod. Čerpadlo lze instalovat v zóně 3 koupelny dle ČN 332000-7-701 (min. 0,6 m od okraje vany či sprchové vaničky) a ve všech jiných prostorách.
Čerpadla smějí být připojena na elektrický rozvod, který odpovídá platným českým normám a předpisům (ČN 332000-4-41 a normy související). Elektrický obvod spotřebiče musí být chráněn proudovým chráničem s jmenovitým vybavovacím proudem nepřesahujícím 30 mA, v případě, že spotřebič je umístěn v koupelně.

Sanitární čerpadla **SETMA®** jsou spotřebiče třídy I.

Vodiče síťového přívody jsou barevně označeny takto:

Hnědý	**fáze**
Modrý	**nula**
Zeleno-žlutý	**ochranný vodič**

POUŽITÍ

Zařizovací předměty připojené na **WATERSAN®10** se používají stejným způsobem, jako zařizovací předměty připojené na standardní kanalizaci.

!POZOR! - **WATERSAN®10** je určen pro čerpání vody ze zařizovacích předmětů uvedených v tomto návodu. Odpady jako chemikálie (kyseliny, žíraviny, chlorové prostředky apod.), oleje, barvy, tampony, textilie, tvrdé předměty, písek, kameny apod., mohou způsobit poruchu funkce či součásti přístroje, na kterou se nevztahuje záruka.

!POZOR! - zařizovací předměty připojené na **WATERSAN®10** musí být vybaveny vlastními uzávěry přívodu vody, které musíte uzavřít při přerušení dodávky el.proudu. Před delší nepřítomností či delším přerušení dodávky el.proudu je nutno uzavřít hlavní přívod vody, otevřít armatury připojených zařizovacích předmětů. Po odčerpání zbytkové vody armatury uzavřete a odpojte přístroj od el.rozvodu.

!POZOR! - armatury zařizovacích předmětů připojených na **WATERSAN®10** musí těsnit, neboť **WATERSAN®10** pracuje automaticky a tudíž netěsnost armatur vyvolá samovolné zapnutí přístroje.

!POZOR! - pokud dojde k překročení limitní teploty uvnitř motoru přístroje, tepelná pojistka přístroj vypne. Po cca jedné hodině, kdy dojde k ochlazení, automaticky obnoví provoz čerpadla. K této situaci může dojít např. při čerpání horké vody v rozsahu překračujícím omezení daná tímto návodem, nebo při trvalém nepřerušovaném chodu motoru způsobeném ucpáním odpadního potrubí či vnitřních čerpacích rozvodů přístroje. Při neodstranění příslušné závady a následném opakovaném vypínání a zapínání tepelné pojistky hrozí její porucha a následné neopravitelné poškození elektromotoru přístroje.

TEST FUNKCE

WATERSAN®10 po připojení k elektrické síti spustí čerpací proces po dobu 5 sekund. Toto automatické sepnutí slouží též k částečnému odstranění případné neprůchodnosti systému čerpadla.
Když je instalace hotova, spláchněte, pusťte určité množství odpadní vody do zařizovacího předmětu. **WATERSAN®10** se spouští automaticky a čerpací cyklus trvá 10 až 30 sekund dle množství přitékající odpadní vody, podle čerpací výšky a vzdálenosti(obecně by měl mít pulzující chod). Pokud **WATERSAN®10** pracuje déle, zkontrolujte výšku a vzdálenost čerpání a průchodnost odpadního potrubí.
Poté uveďte do provozu ostatní zařizovací předměty a prověřte těsnost propojovacího potrubí.
Pokud **WATERSAN®10** pracuje opakovaně správně, je instalace ukončena.

!!! Přívod elektrického proudu smí být zapojen až po úspěšném dokončení montáže přístroje !!!

Po dokončení montáže otevřete armatury zařizovacích předmětů a zkontrolujte těsnost připojení a funkci přístroje.

V případě problému kontaktujte

autorizovaný servis sanitárních čerpadel **SFA SANIBROY® a SETMA®**

Jaroslav Řezáč Milan Hurt tel.: 601 21 86 77

ČIŠTĚNÍ

Níže uvedené čištění nenahrazuje pravidelnou kontrolu a čištění čerpadla v servisním středisku, vodní kámen a nadměrné usazeniny nečistot nelze odstranit mechanickým způsobem, nepokoušejte se je odstranit, dochází k mechanickému poškození dílů čerpadla, požádejte o odstranění vodního kamene a nadměrných nečistot v autorizovaném servisním středisku.
Pro čištění doporučujeme používat běžné neagresivní čistící prostředky.

!POZOR! - není dovoleno používat prostředky na bázi kyselin, rozpouštědla, žíraviny, louh a prostředky obsahující chlor (čističe odpadů)

Pro čištění přístroje od případných sedimentů či mastnoty doporučujeme použít vlažnou vodu obsahující čistící prostředek.

Pro čištění přístroje od vodního kamene doporučujeme obrátit se na odborný servis. Pro čištění přístroje od případných sedimentů či mastnoty doporučujeme použít vlažnou vodu obsahující čistící prostředek, případně se obrátit na odborný servis.

!POZOR! - není dovoleno používat prostředky na bázi kyselin či žíravin, louh a prostředky s vysokou koncentrací chloru a čističe odpadů. K desinfekci přístroje používejte běžné čistící prostředky naředěné v poměrech uvedených v návodech pro čistící prostředky.

!POZOR! - v záruční době může uživatel provádět čištění jen vně čerpadla pomocí čistících prostředků přes WC, čištění vnitřních částí čerpadla a jakýkoliv zásah do systému čerpadla není ze záručních důvodů možné, pro pravidelnou kontrolu, údržbu a čištění čerpadla se obraťte na

autorizovaný servis sanitárních čerpadel **SFA SANIBROY® a SETMA®**

Jaroslav Řezáč Milan Hurt tel.: 601 21 86 77

Postup při čištění přístroje:

1. Uzavřít armatury připojených zařizovacích předmětů.
2. Vytáhnout elektrickou zástrčku ze zásuvky.
3. Nalít 2l čistícího prostředku **SFA Antikalk** do zařizovacího předmětu (vždy dbejte pokynů uvedených v návodu pro čistící prostředek).
4. Spláchnout čistící prostředek do čerpadla malým množstvím vody a nechat 2 hodiny působit.
5. Připojit zástrčku el. proudu do zásuvky.
6. Otevřít armaturu a propláchnout systém 20ti - 30ti litry vody.

Upozornění:

Počet čistících procesů závisí na tvrdosti vody či míře sedimentu.Toto čištění doporučujeme provádět 2x ročně. Pravidelnou kontrolu a čištění sanitárního čerpadla doporučujeme 1x ročně - ve velmi zatěžovaných prostorách častěji.

NEJBĚŽNĚJŠÍ ZÁVADY

Naprostá většina závad má jen několik málo příčin.

1. Splachování tvrdých a nerozpustných předmětů (případně chemikálií a barev, laků) - Používání v rozporu s návodem
2. Chybně provedená instalace výtlačného odpadního potrubí od čerpadla (případně chybně zvolený typ čerpadla, nebo chybně instalované přívodní odpadní potrubí, chybné napojení zařizovacích předmětů, chybné umístění čerpadla) - Instalace v rozporu s návodem

Jejich odstranění záleží na stupni poškození přístroje a šikovnosti uživatele.(nutno uvážit možné poškození přístroje neznalostí demontážního, montážního postupu a následující nutné výměny poškozených dílů). V žádném případě nepoužívejte sanitární čerpadlo s poškozenými díly, nastane řetězová reakce a v lepším případě poškodíte další části čerpadla, v horším případě můžete způsobit neopravitelné poškození sanitárního čerpadla. Při poruše čerpadla odpojte čerpadlo od elektrické sítě a uzavřete přívody vody do čerpadla.

V následující tabulce najdete jejich přehled. V případě jakékoli jiné poruchy kontaktujte odborný servis

autorizovaný servis sanitárních čerpadel **SFA SANIBROY®** a **SETMA®**

Jaroslav Řezáč Milan Hurt tel.: 601 21 86 77

!!!Před jakýmkoli zásahem do přístroje odpojte přívod el.proudu !!!

Jakékoli zásahy do tlakové komory se spínačem, ovladače, síťového kabelu či motoru smí provádět pouze osoba pověřená dovozcem zařízení, firma

autorizovaný servis sanitárních čerpadel **SFA SANIBROY®** a **SETMA®**

Jaroslav Řezáč Milan Hurt tel.: 601 21 86 77

Závada	Příčina	Odstranění závady
Čerpadlo neodčerpává odpadní vodu ze sprchy, nebo vany	Malý výškový rozdíl mezi čerpadlem a dnem vany, nebo sprchy, poškozené ovládání elektromotoru a čerpacího cyklu	Zvednout vanu, nebo sprchu, vyhledat autorizovaný servis
Motor běží, ale odpadní vodu neodčerpává	zpětný ventil nefunkční, neprůchozí výtlačné potrubí, neprůchozí systém čerpadla	vyměnit zpětný ventil, zprůchodnit odpadní potrubí, sejmout kryt přístroje a zprůchodnit vnitřní čerpací potrubí, vyhledat autorizovaný servis
Motor hučí, neotáčí se,voda není odčerpávána	cizí těleso blokuje čerpadlové kolo, poškozený ovladač elektromotoru a čerpacího cyklu	sejmout kryt přístroje a odstranit cizí těleso, vyhledat autorizovaný servis
Motor pracuje nepřetržitě a nevypíná, vypne jen po dlouhé době	čerpací výška, nebo vzdálenost je za limitními hodnotami, mnoho ohybů na potrubí, horizontální potrubí nemá spád, nebo je zavzdušněno, ucpané odpadní potrubí či vnitřní čerpací potrubí, poškozený ovladač elektromotoru a čerpacího cyklu	odpojit čerpadlo minimálně na 4 hodiny od elektrické sítě, zprůchodnit odpadní potrubí, sejmout kryt přístroje a zprůchodnit vnitřní čerpací potrubí, vyhledat autorizovaný servis
Přístroj samovolně zapíná	netěsní armatury, netěsní zpětná klapka, poškozený ovladač elektromotoru a čerpacího cyklu	opravit netěsnost armatur, zkontrolovat zpětnou klapku, vyhledat autorizovaný servis

TIP: pro opětovné nasazení víka doporučujeme těsnění namazat kluzným prostředkem pro pryžové části - v žádném případě nepoužívejte minerální oleje a vazelíny jinak budou pryžové části nenávratně poškozeny.

!!!Před sejmutím krytu přístroje vždy odpojit přívod elektrického proudu!!!

Demontáž čerpadla

1) odpojit přívod elektrického proudu
2) uzavřít všechny přívody vody a hlavní uzávěr vody
3) vypustit odpadní potrubí
4) odpojit odpadní potrubí od zařizovacích předmětů
5) odšroubovat připevnění k podlaze

Díky APFS máte možnost optimalizovat provoz Vašeho přístroje vzhledem ke konkrétní situaci instalace.
Jednoduchý přehled výhod použití **APFS**:
- stabilnější množství odpadní vody zabraňuje chodu čerpadla na sucho a s tím spojené zvýšené hlučnosti
- nižší spotřeba elektrického proudu díky delší době činnosti motoru oproti častější aktivaci motoru (až o 35%)
- méně aktivací motoru znamená také méně hluku
- prodloužená životnost přístroje, neboť díky zvýšené účinnosti se motor podstatně méně zahřívá

VÝBĚR VHODNÉHO APFS ADAPTÉRU

Výběr vhodného adaptéru vysvětlíme na základě následujícího příkladu:

Máte k dispozici WATERSAN 10, tj. REF 100. Kumulované množství odpadních vod ze všech připojených zařizovacích předmětů činí 33,5 l/min (1 sprcha = 20 l/min, 1 umyvadlo = 13,5 l/min). Čerpací výška činí 3 metry. Dle níže umístěné tabulky musíte použít adaptér Nr. 3. Čísla APFS adaptérů jsou uvedena na každém z nich.

	WATERSAN 10				
	Čerpací výška (m)				
	0	1	2	3	4
APFS Nr.1	22	19	16	15	10
APFS Nr.2	29	28	22	19	13
APFS Nr.3	67	51	44	33	26
APFS Nr.4	79	58	52	42	30
bez APFS	115	74	62	53	36

MONTÁŽ APFS

Montáž APFS je zcela jednoduchá. Zvolený adaptér osaďte do výstupní čerpací trubky přístroje užším koncem nahoru. Poté osaďte výstupní manžetu se zpětným ventilem do výstupní čerpací trubky a zajistěte sponou. APFS adaptér je možné kdykoli změnit (při změně zařizovacích předmětů).

ZÁRUKA

Na sanitární čerpadlo **WATERSAN®10** poskytujeme záruku **2 roky**.

Při instalaci nebo revizi instalace autorizovanou firmou
autorizovaný servis sanitárních čerpadel **SFA SANIBROY® a SETMA®**
Jaroslav Řezáč Milan Hurt tel.: 601 21 86 77

je záruka 2 roky za předpokladu dodržení podmínek uvedených v záručním listě a provedení instalace a provozování čerpadla dle tohoto návodu. V záruční době není dovoleno sanitární čerpadlo otvírat, nebo s ním jakýmkoliv způsobem manipulovat, sanitární čerpadlo musí být instalováno a používáno v souladu s návodem v opačném případě nemůže výrobce ani servisní středisko zaručit správnou, spolehlivou a bezporuchovou funkci sanitárního čerpadla, záruka na čerpadlo a opravy zaniká.

ZÁRUČNÍ PODMÍNKY

Výrobce poskytuje záruku 24 měsíců od data zakoupení. Předpokladem pro záruku je kupní doklad bezpochybně dokazující koupi konkrétního sanitárního čerpadla. Předpokladem pro uplatnění nároku na záruku je odborně provedená instalace, správné používání zařízení v rodinných, domácích prostorách, nikoliv komerčních. Záruka zahrnuje opravu v prostorách výrobce, případně jeho servisních partnerů, či výměnu zařízení, pokud je výrobcem uznáno jako vadné. Záruka se vztahuje na zařízení a v žádném případě na jízdní náklady, dopravní náklady, náklady vzniklé nefunkčnosti zařízení, nebo další podobné náklady. Záruka nepokrývá ani požadavky na náhradu škody, požadavky třetí strany, škody vzniklé vlastním zaviněním, opotřebením materiálu, nevhodnou či nesprávnou údržbou, ani škody způsobené připojenými zařizovacími předměty(např. protékající armatura sprchy, nebo WC)nejsou kryty zárukou. Záruka zaniká automaticky v případě, pokud zákazník na přístroji provedl, či nechal provést bez souhlasu výrobce změny či úpravy.
Vyřízení záruky může provést pouze výrobce či jeho servisní oddělení, případně
autorizovaný servis sanitárních čerpadel **SFA SANIBROY® a SETMA®**
Jaroslav Řezáč Milan Hurt tel.: 601 21 86 77

WATERSAN 10

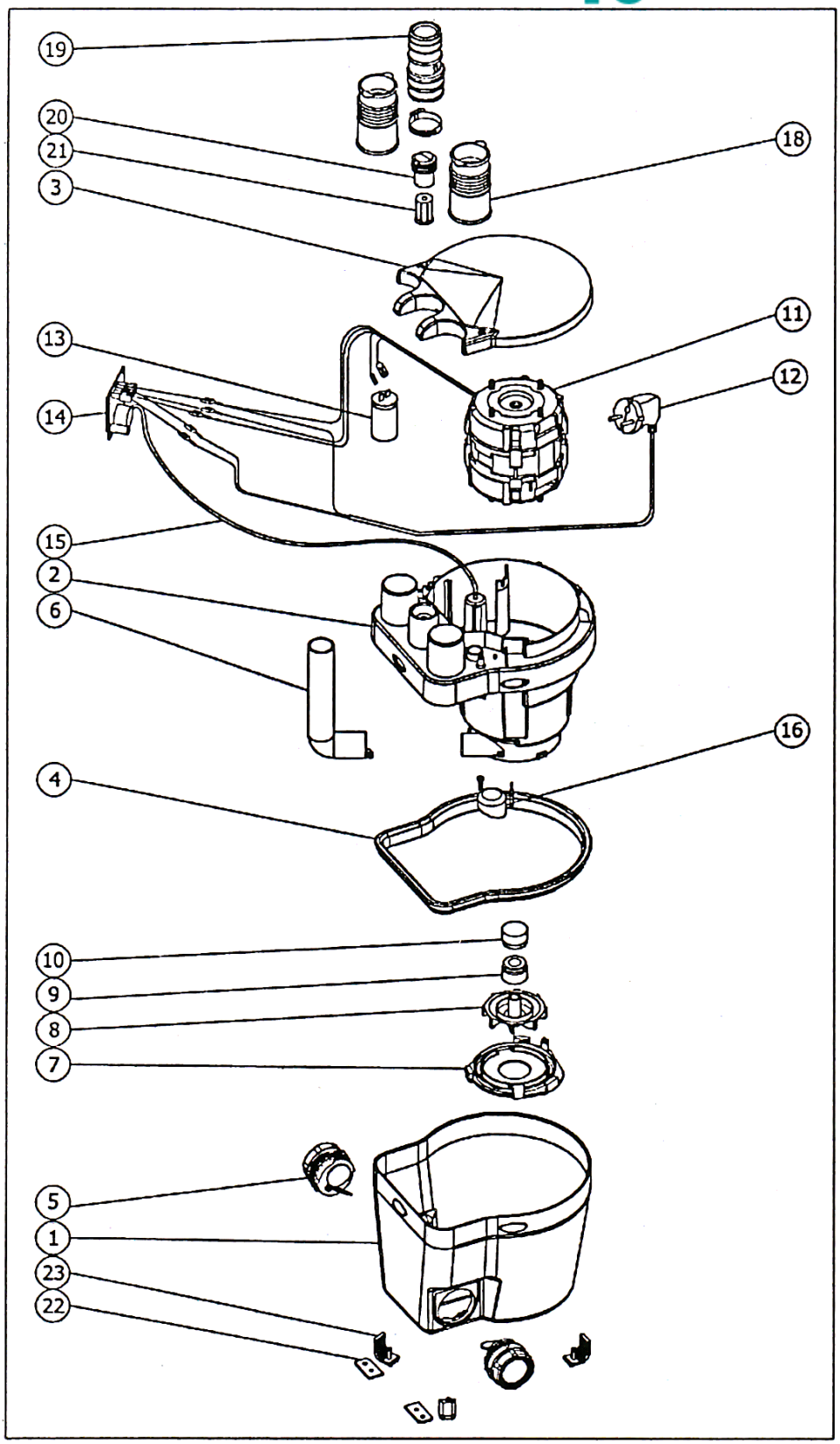

Jaroslav Řezáč Milan Hurt

SANITÁRNÍ ČERPADLA SFA SANIBROY® a SETMA®

Autorizovaný servis, instalace a prodej sanitárních čerpadel a sprchových kabin SFA SANIBROY® a SETMA®

web: http://www.sfa-sanibroy.cz e-mail: SFASANIBROY@chello.cz tel.: 601 21 86 77

Adresa servisní dílny: Katusická 683, Praha 9 – Kbely

® : SFA SANIBROY®, SANIBROY®Silence, SANITOP®Silence, SANIPRO®Silence, SANIPACK®, SANIPLUS®Silence, SANIDOUCHE®, SANISHOWER®, SANIVITE®Silence, SANISPEED®Silence, SANICONDENS®, SANIBEST®, SANICOMPACT 43®, SANICOMPACT 43 WO®, SANICOMPACT STAR®, SANIWALL PRO®, SANICOMPACT PLUS®, SANICOMPACT PRO®, SANICOMPACT PRO WO®, SANICOMPACT LUXE®, SANICOMPACT LUXE BLANC®, SANICUBIC®, SANICUBIC® PRO, SANICUBIC® CLASSIC, SANICOM®, SANIALARM® SFA BLANC®, JUNIOR®, DELTA® a AZURIN® jsou registrované ochranné známky francouzské firmy **SFA SANIBROY®, Admiral®, WATERSAN®4, WATERSAN®10** jsou registrované ochranné známky francouzské firmy **SETMA®**